21 N9 (N7)

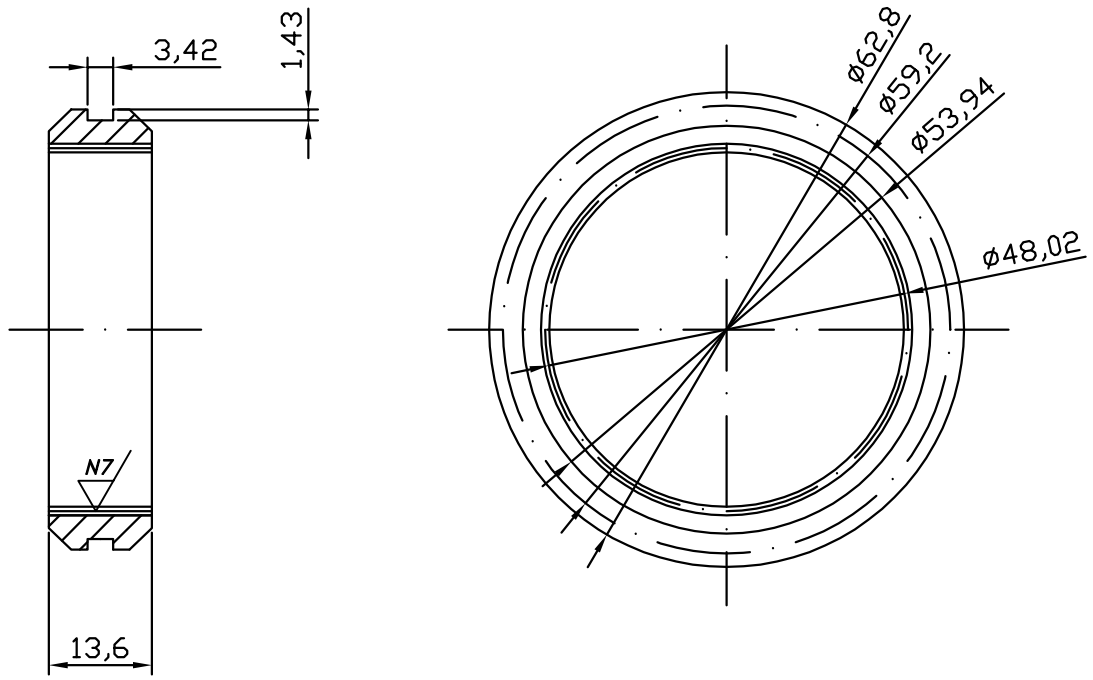

Corona sincro 1º y 2º	
Módulo	4mm
Nº dientes	25

22 N9 (N7)

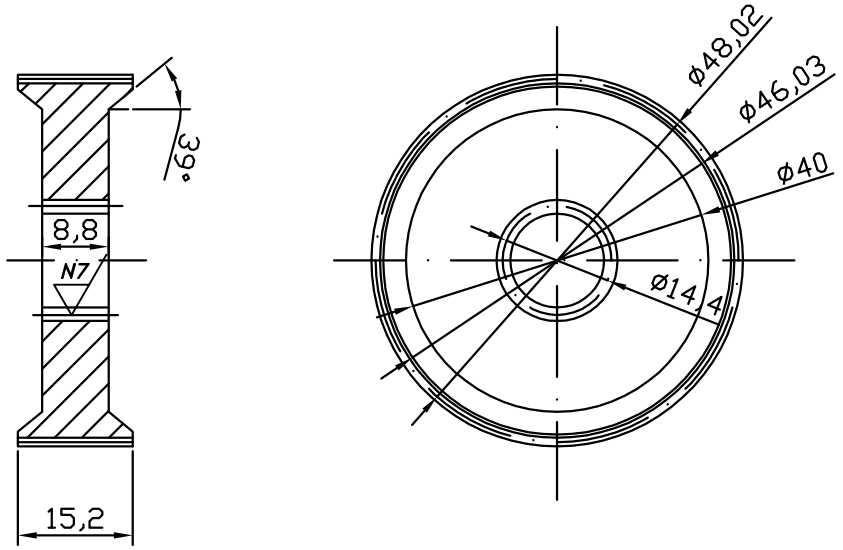

Cuba sincro 1º y 2º	
Módulo ext	4mm
Nº dientes ext	25
Módulo int.	2mm
Nºdientes int.	16

Nº Piezas	Denominación y Observaciones	Marca	Norma Plano	Material	Unit.	Total
1	cuba sincro 1ª y 2ª	22	06-00	20MnCr5	1.9 kg	1.9 kg
1	corona sincro 1ª y 2ª	21	06-00	20MnCr5	1.9 kg	1.9 kg

Peso

	Fecha	Nombre	Firma
Dibujado:	07/14	IGOR ANZOLA	
Comprobado:			

UNIVERSIDAD DE PAIS VASCO
ESCUELA UNIVERSITARIA DE INGENIERIA TECNICA INDUSTRIAL. BILBAO

Tol. gen.

Escala 1:2,5

Sincronizador 1ª y 2ª

DISEÑO Y CÁLCULO DE LA TRANSMISIÓN DE UN AUTOMÓVIL

Plano Nº. 06-00

Nº Planos. 27